Produktblad

Watt Radiator Hygien - WRH

Radiator till vattenburen värme för utanpåliggande ventilarrangemang.

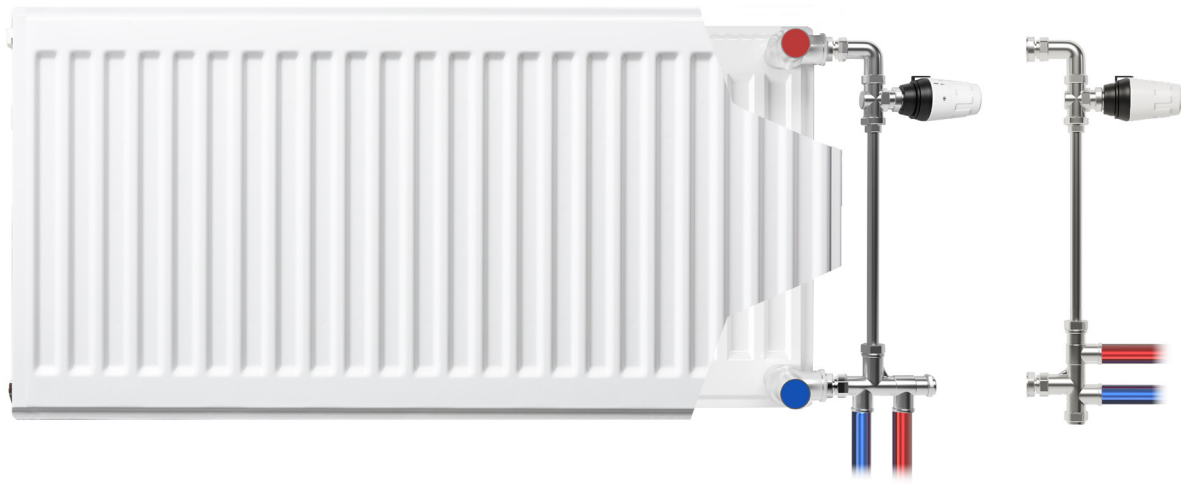

Watt Radiator Hygien - WRH är en panelradiator avsedd att installeras i slutna värmesystem med cirkulation.

Som standard levereras WRH med låsbar omstagskonsol av typen Monclac.
I standardutförandet är WRH tillverkad utan konvektionsplåt, sidoplåt och toppgaller för enkel rengöring. Normalt förses radiatorn med, som tillval, ventilarrangemang och termostat från IMI, MMA eller Danfoss.

WRH lämpar sig för tvårörssytem likväl som för ettrörssystem med tillbehör.



Radiator Standard är tillverkad med 4 x invändigt 1/2” gänga placerade i radiatorns respektive hörn.

Material:
Kallvalsat bandstål. Paneler i 1,15mm godstjocklek, konvektionsplåt i 0,5mm.

Max drifttryck:
10 bar

Max driftstemperatur:
120°C

Miljö:
Samtliga beståndsdelar i radiatorn är giftfria och återvinningsbara till 100 %

Emballage:
Varje radiator är individuellt förpackad med skyddande wellpapp och bubbelplast. Slutligen inplastas hela radiatorn med krympplast. Emballaget lämpar sig väl som skydd för radiatorn under hela byggtiden.

Färg:
Vit RAL 9016. Samtliga RAL-kulörer kan erhållas på begäran mot pristillägg. Dubbla radiatorer är endast grundmålade mellan panelerna.

Garanti:
Watt Heating lämnar 10 års garanti mot materialfel.

Ytbehandling:
Ytbehandlingen utförs i fem steg:
- Avfettning
- Fosfatering
- Elektrolytisk grundmåning
- Elektrostatisk epoxybehandling
- Ugnshärdning i 200°C

Standard:
Radiatorns kvalitet vid tillverkning följer gällande EN ISO 9001.
Värmeavgivning enligt EN 442.
Radiatorn är CE-märkt och våra konsoler/golvstöd följer VDI 6036.

Sortiment

WRH tillverkas i höjderna 200, 300, 400, 500, 600 och 900 mm och i längder från 300 mm upp till 3000 mm. 900-höga radiatorer finns i längd 300 mm upp till 1600 mm.

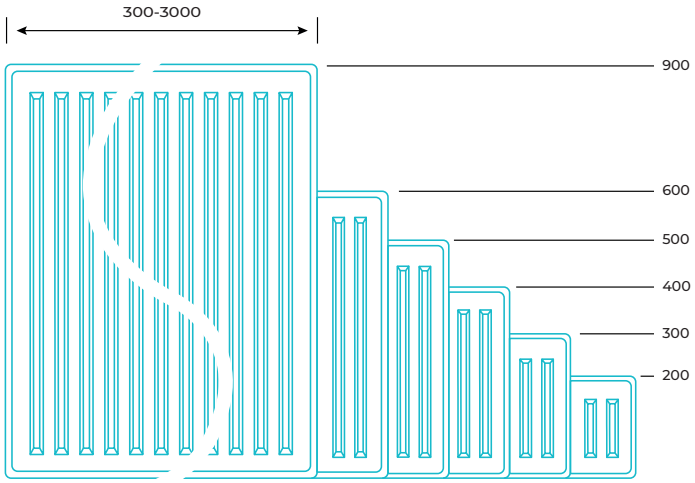

Radiator Hygien WRH förekommer i tre effektgrupper. Dessa är 10, 20 och 30.

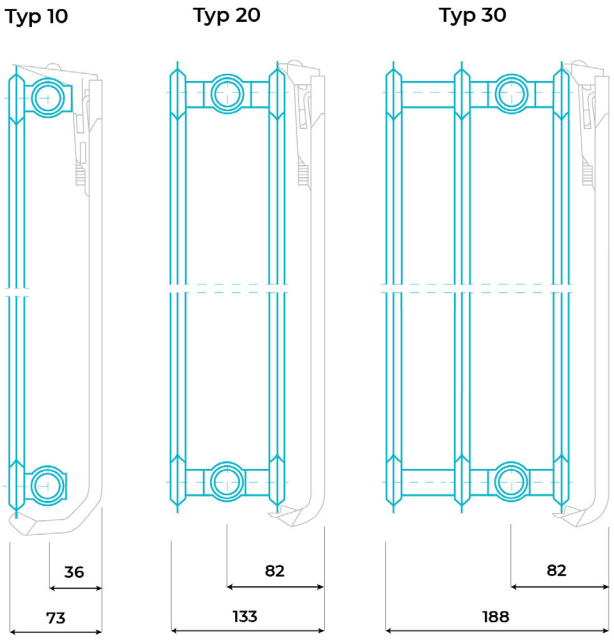

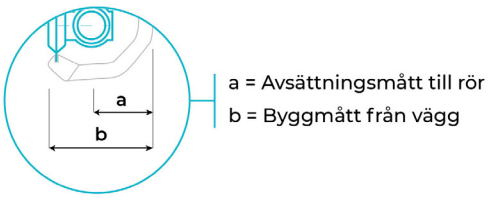

Mått, vikt och volym

Måttabell och måttdefinitioner

	a	b	c	d	e	f	g	h
10	36	30	73	105	65	27,5	-55	150
20	82	30	135	105	65	27,5	-55	150
30	82	30	190	105	65	27,5	-55	150

a - Från väggliv till centrum anslutning, avsättningsmått
b - Från väggliv till innerkant radiator
c - Från väggliv till ytterkant radiator
d - Från överkant radiator till c/c fästhål konsol
e - Från underkant radiator till c/c fästhål konsol
f - Från överkant/underkant radiator till c/c anslutning radiator
g - Avstånd mellan anslutningar (höjd rad minus 55 mm)
h - Rekommenderat avstånd från golv

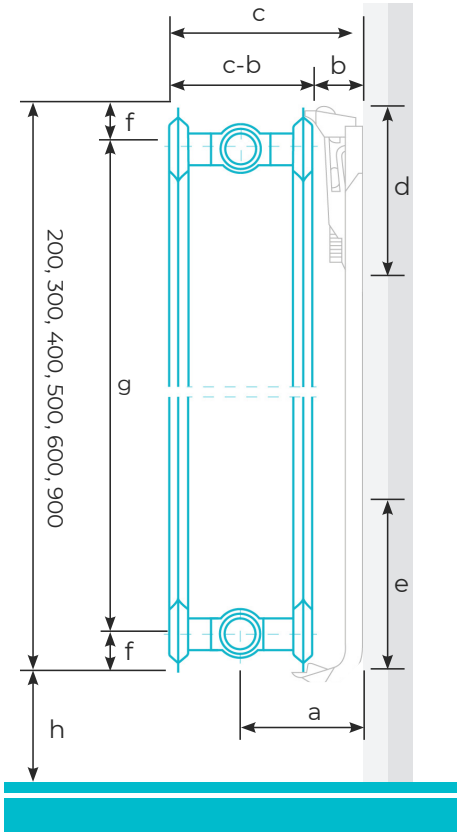

Vikt och volym per meter radiator

Radiatortyp	WRH typ 10						WRH typ 20					
Radiatorhöjd	200	300	400	500	600	900	200	300	400	500	600	900
Vikt/m (kg)	4,58	6,11	8,22	10,03	11,84	17,32	8,60	12,21	15,82	19,4	23,04	33,85
Volym/m (l)	1,25	1,7	2,1	2,5	2,9	3,5	2,45	3,4	4,3	5	5,9	7,8

Radiatortyp	WRH typ 30					
Radiatorhöjd	200	300	400	500	600	900
Vikt/m (kg)	12,65	18,09	23,48	28,87	34,28	50,57
Volym/m (l)	3,8	5	6,1	7,2	8,3	11,25

Installation

Avsättningsmått från vägg till c/c anslutning

Radiatortyp	Mått (mm)
10	36
11/21	65
22/32	82



Bottenkoppling

Danfoss - RA-K VB	
a	35
b	40
c	30

IMI-TRV 3	
a	35
b	40
c	30

MMA - VRVM FA	
a	36
b	40
c	31



Sidokoppling

Danfoss - RA-K VB	
a	64
b	30
c	40

IMI-TRV 3	
a	74
b	30
c	40

MMA - VRVM FA	
a	63
b	31
c	40

Montage



Vägghängd radiator

För montage på vägg används våra låsbara omtagskonsoler. Rekommenderad montering är cirka 100 mm från radiatorns ytterkant. Vid radiator länge än 1600 mm placeras den tredje konsolen på radiatorns mitt.

Radiatorlängd	Antal konsoler
300-1600	2
1700-3000	3

Installation

Byglar/Eurohängare vid installation med Eurodon

Radiatorn är försedd med byglar/eurohängare på baksidan för eventuell L-konsol. Dessa kan vara i vägen för installation av Eurodon. Eurodon kräver 350mm fri baksida på radiatorn. Radiator kortare än 800mm medger inte detta. Radiatorer över 1600mm har extra centralt placerad byglar. På dessa radiatorer måste Eurodon placeras centralt eller vid fri baksida enligt måttskiss nedan.

Placering av eurohängare

L	Y
1600	800
1800	900
2000	1000
2200	1100
2400	1200
2600	1300
2800	1400
3000	1500

H	X
300	155
400	155
500	255
600	355
900	655

Radiatorns baksida

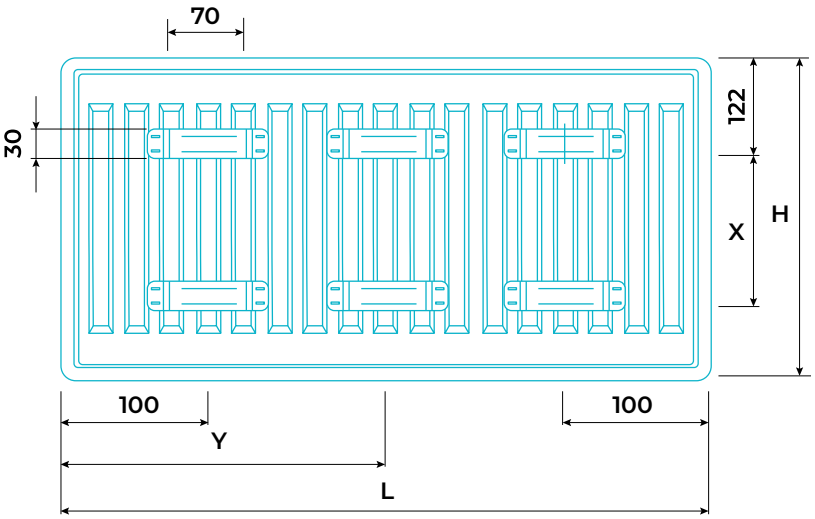

L - Radiatorns totallängd.
Y- Från ytterkant radiator till centrum radiator.
H - Radiatorns höjd.
X - Från övre eurohängares underkant till nedre eurohängares underkant.

Utvalda tillbehör



Luftare

Art nr: 42092 (Ingår)



Blind plugg

Art nr: 42093 (Ingår)



Avtappning

Art nr: 40040



Väggdistans 6mm

Art nr: 40932



Väggdistans 20mm

Art nr: 40933



Säkerhetsbygel

Art nr: 40290, 40291, 40292, 40292, 40293



Termostatskydd

Art nr: 40294, 40295

Ventil & termostat

Ventilarrangemang

Våra radiatorer kan levereras med ventilarrangemang från IMI, MMA eller Danfoss.



Ventilinsats	kv-värde (KvΔT2K)
MMA Flex	0,01-0,7
MMA Evoflow	0,02-0,38
MMA FVRe	0,05-0,5
IMI TRV-3	0,01-0,493
IMI Eclipse	
Danfoss RA-N	0,04-0,38
Danfoss RA-U	0,01-0,27

Termostatmått

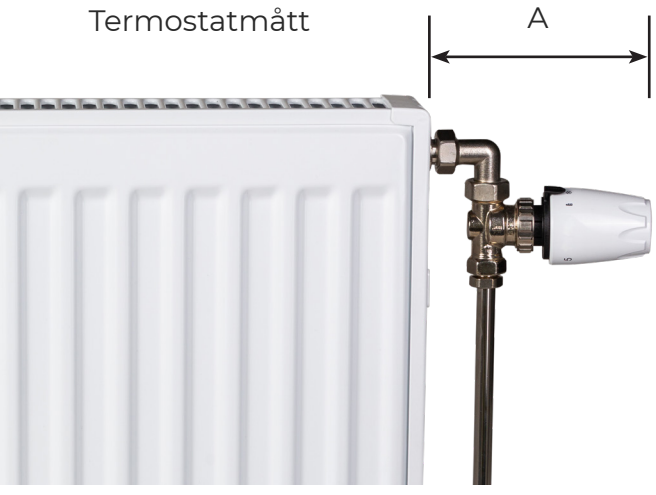

Termostat	A [mm]
Watt ONE	147
IMI Nordic	142
IMI Halo-B	145
MMA Evosense	157
Danfoss RA2000	135



www.watt.se